Manuel d'instructions
X MINI PTZ 2K+ — CNU01P-5PW-AB1



Manuel d'instructions X MINI PTZ 2K+ — CNU01P-5PW-AB1

Merci d'avoir acheté ce produit. Lorex Technology Inc. s'engage à fournir à nos clients une solution de sécurité fiable et de haute qualité.

CNU01P-5PW-AB1

Pour le dernier manuel en ligne, les téléchargements et les mises à jour de produits, et pour en savoir plus sur notre gamme complète de produits accessoires, veuillez visiter notre site web à l'adresse suivante :

lorex.com



AVERTISSEMENT

RISQUE DE CHOC ÉLECTRIQUE

NE PAS OUVRIR



AVERTISSEMENT: POUR RÉDUIRE LE RISQUE DE CHOC ÉLECTRIQUE, NE PAS RETIRER LE COUVERCLE. AUCUNE PIÈCE RÉPARABLE PAR L'UTILISATEUR À L'INTÉRIEUR.

CONFIER L'ENTRETIEN À UN PERSONNEL DE SERVICE QUALIFIÉ.



Le symbole de l'éclair avec une flèche à l'intérieur d'un triangle équilatéral est destiné à alerter l'utilisateur de la présence d'une "tension dangereuse" non isolée à l'intérieur de l'enceinte du produit, qui peut être d'une ampleur suffisante pour constituer un risque de choc électrique.



Le point d'exclamation à l'intérieur d'un triangle équilatéral est destiné à alerter l'utilisateur de la présence d'instructions importantes concernant le fonctionnement et l'entretien (réparation) dans la documentation accompagnant l'appareil.

AVERTISSEMENT: POUR PRÉVENIR LES RISQUES D'INCENDIE OU DE CHOC ÉLECTRIQUE, NE PAS EXPOSER CET APPAREIL À LA PLUIE OU À L'HUMIDITÉ.

ATTENTION: POUR ÉVITER LES CHOCS ÉLECTRIQUES, ASSOCIER LA LAME LARGE DE LA FICHE À LA FENTE LARGE ET INSÉRER COMPLÈTEMENT.

Tables des matières

1 Introduction 1
1.1 Vue d'ensemble 1
1.2 Caractéristiques principales 1
1.3 Compatibilité du système 1

2 Consignes de sécurité 2

3 Commencer 3
3.1 Contenu de l'emballage 3

4 Installation 5
4.1 Notes d'installation 5
4.2 Montage de la caméra 5
4.3 Installation du presse-étoupe RJ45 résistant aux intempéries 9
4.4 Retrait de la caméra 10
4.5 Connectez la caméra 11
4.5.1 Option 1 : Connexion de la caméra à un NVR 11
4.5.2 Option 2 : Connexion de la caméra à l'aide d'un commutateur PoE ou d'un adaptateur secteur. 11

5 Contrôles PTZ 14
5.1 Ouvrir les Contrôles PTZ 14
5.2 Changer entre les menus PTZ 15
5.3 Utiliser les commandes PTZ avancées 15
5.4 Créer et utiliser des préréglages 16
5.5 Créer et exécuter un balayage 17
5.6 Créer et exécuter un tour 19

6 Suivi automatique 21
6.1 Configuration du suivi automatique 21

7 Paramètres de Zoom et de Mise au Point 23

8 Analyse IVS / IA et liaison PTZ 25
8.1 Lier les préréglages PTZ aux événements d'analyse IVS 25
8.2 Configurer la liaison PTZ pour un événement IVS 25

9 Insertion de la carte microSD (optionnelle) et réinitialisation de la caméra 27

10 Dépannage 28

11 Caractéristiques Techniques 32
11.1 Caractéristiques Techniques 32
11.2 Dimensions 33

1 Introduction



1.1 Vue d'ensemble

La caméra X 2K+ MINI PTZ est une solution de surveillance compacte conçue pour des applications de sécurité avancées. Dotée de fonctionnalités de panoramique, d'inclinaison et de zoom (PTZ) à distance, la caméra permet une surveillance flexible avec un contrôle précis.

La caméra prend en charge le suivi automatique, l'analyse IA et un zoom optique 5×, ce qui la rend idéale pour les environnements commerciaux et professionnels.

1.2 Caractéristiques principales

- Résolution 2K+ (2880 × 1620)
- Zoom optique 5× avec objectif motorisé
- Contrôle PTZ à distance (panoramique / inclinaison / zoom)
- Suivi automatique pour la détection de personnes et de véhicules
- Analyse IA (intrusion, franchissement de ligne, etc.)
- Vision nocturne infrarouge jusqu'à 98 pieds (30 m)
- Microphone intégré pour l'enregistrement audio
- PoE (Power over Ethernet)
- Stockage local MicroSD (jusqu'à 1 To, non inclus)
- Boîtier résistant aux intempéries classé IP66

1.3 Compatibilité du système

Cette caméra est compatible avec certains enregistreurs vidéo en réseau de la série X de Lorex. Pour la liste de compatibilité la plus à jour, visitez lorex.com/compatibility.

2 Consignes de sécurité

- Lisez et suivez toutes les instructions avant d'installer ou d'utiliser la caméra. Conservez ce guide pour référence future.
- Utilisez la caméra uniquement dans les plages de température, d'humidité et de puissance spécifiées. Voir 11 *Caractéristiques Techniques*, page 32.
- Ce produit est conçu pour une utilisation en extérieur (IP66) et est résistant aux intempéries lorsqu'il est correctement installé. Il n'est pas destiné à être immergé dans l'eau. L'installation dans un endroit abrité est recommandée.
- Déconnectez toutes les connexions électriques avant l'installation. La caméra peut se déplacer automatiquement lorsque l'alimentation est appliquée.
- Nettoyez la caméra à l'aide d'un chiffon doux et légèrement humide uniquement. N'utilisez pas de solvants ou d'agents de nettoyage abrasifs, car ils peuvent endommager l'objectif de la caméra.
- Ne démontez pas et ne modifiez pas la caméra. Il n'y a pas de pièces réparables par l'utilisateur à l'intérieur.
- Ne pointez pas la caméra directement vers le soleil ou d'autres sources de lumière intense.
- Installez la caméra dans un endroit visible mais hors de portée.
- Assurez-vous que la surface de montage peut supporter le poids combiné de la caméra et du matériel de montage.
- Assurez-vous que la caméra est solidement fixée à la base de montage. Tournez la caméra en position verrouillée et serrez la vis de verrouillage pour éviter tout détachement accidentel.
- Soutenez toujours la caméra lors de son attachement ou de son retrait de la base de montage pour éviter les chutes accidentelles.
- Vérifiez qu'aucun câblage électrique ou service public n'est présent dans la zone d'installation avant de percer.
- Assurez-vous que tous les câbles sont correctement acheminés et protégés pour éviter les dommages, l'exposition à l'humidité ou le sabotage. Évitez de pincer les câbles entre la caméra et la surface de montage.
- Installez le presse-étoupe RJ45 résistant aux intempéries inclus pour protéger la connexion Ethernet de l'humidité. Gardez toutes les connexions de câbles inutilisées protégées de l'exposition à l'eau.
- Gardez le compartiment de la carte microSD et de réinitialisation au sec. N'ouvrez pas le compartiment sous la pluie ou dans des conditions de forte humidité. Assurez-vous que le couvercle du compartiment est bien fermé après utilisation.
- Utilisez uniquement la source d'alimentation spécifiée. La caméra prend en charge 12V DC ou PoE (IEEE 802.3af). L'utilisation d'une alimentation incorrecte peut endommager la caméra.
- Si vous utilisez un adaptateur secteur 12V DC, utilisez une alimentation compatible avec la tension et la polarité correctes. Ne mettez pas de tension sur le câble d'alimentation ou les connecteurs.
- Avant d'installer, de retirer ou de réparer la caméra, déconnectez toutes les connexions d'alimentation, y compris la connexion Ethernet / PoE et l'alimentation 12V DC, si elle est connectée.
- Ne soulevez pas et ne tenez pas la caméra par ses câbles. Soutenez toujours la caméra par son boîtier.
- Respectez tous les codes locaux de construction et d'électricité applicables.

3 Commencer

3.1 Contenu de l'emballage

Votre paquet de caméra PTZ comprend les accessoires suivants :



X 2K+ MINI PTZ

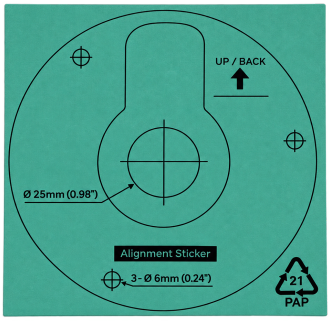

Gabarit de Montage



3 × Chevilles de Montage



3 × Vis de Montage



Clé Torx

 Presse-étoupe RJ45 résistant aux intempéries	

4 Installation

4.1 Notes d'installation

- Assurez-vous que la surface de montage peut supporter le poids de la caméra et du matériel de montage. La caméra pèse 1.168 lb (0.53 kg).
- La caméra peut être montée sur un mur ou au plafond.
- Installez la caméra à environ 3 m (10 pieds) au-dessus du sol pour une couverture optimale.
- Cette caméra est classée pour une utilisation en extérieur (IP66) lorsqu'elle est correctement installée.
- Choisissez un emplacement de montage qui offre une vue dégagée de la zone de surveillance et permet à la caméra de pivoter et s'incliner sans obstruction.
- Évitez d'installer la caméra près des murs, des branches ou des surfaces réfléchissantes qui pourraient interférer avec la vision nocturne infrarouge.
- Planifiez à l'avance le routage des câbles et assurez-vous que tous les câbles sont protégés de l'humidité et des dommages physiques.
- Il est recommandé d'installer la caméra dans un endroit abrité (par exemple, sous des avant-toits) pour prolonger la durée de vie du produit.
- Utilisez un équipement de sécurité approprié lors de l'installation en hauteur.

REMARQUE

Avant l'installation permanente, connectez la caméra à un NVR compatible et confirmez que la vidéo en direct est affichée. Déconnectez la caméra avant de la monter. Voir 4.5 *Connectez la caméra*, page 11.

4.2 Montage de la caméra

Suivez ces étapes pour installer la caméra :

ATTENTION

- Ne connectez pas l'alimentation tant que l'installation n'est pas terminée.
- Soutenez toujours la caméra lors de son attachement ou de son retrait de la base de montage.

Avant de commencer :

- Utilisez les chevilles et vis de montage incluses pour les surfaces de montage appropriées. Utilisez du matériel de montage alternatif si nécessaire pour votre surface d'installation.
- Outils fournis par l'utilisateur : perceuse, forets appropriés, tournevis Pozidriv PZ3 et câble d'extension Ethernet CAT5e ou supérieur.

1. Positionnez le gabarit de montage inclus sur la surface d'installation.
2. Marquez les trois trous de vis de montage et l'ouverture du câble indiqués sur le gabarit.

3. Percez des trous aux positions marquées :

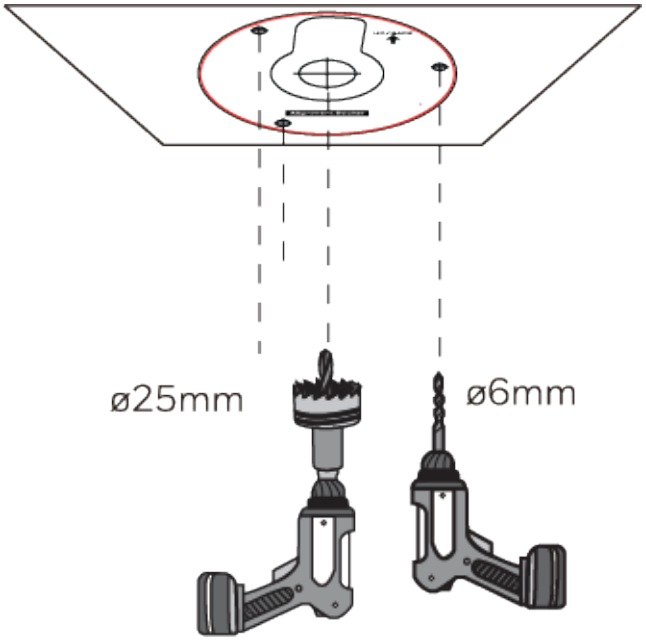

- Trous de montage : diamètre de 0,24 po (6 mm).
- Ouverture du câble : diamètre de 0,98 po (25 mm).

4. Insérez les chevilles de montage incluses dans les trous de montage percés.

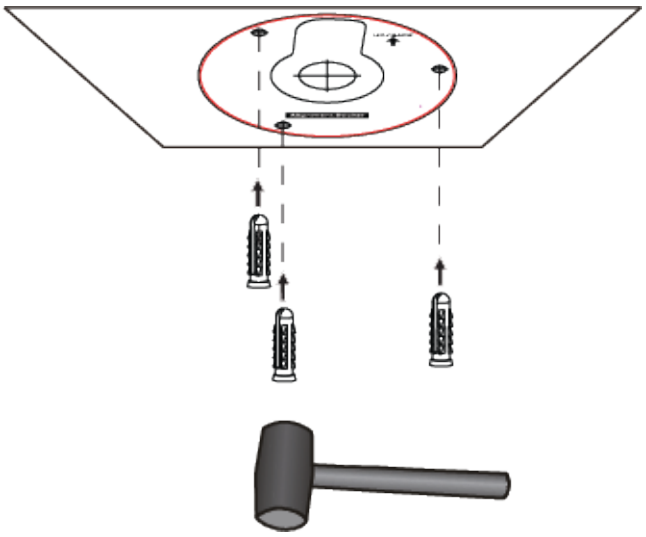

5. Utilisez la clé Torx incluse pour retirer complètement la vis de verrouillage sur le côté de la caméra. Mettez la vis de côté pour la réinstallation.

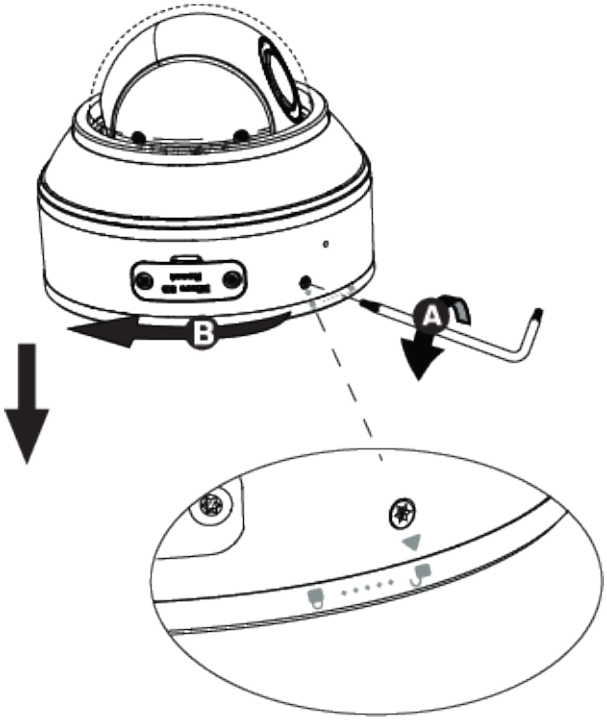

6. Tournez la base de montage dans le sens antihoraire du symbole de verrouillage au symbole de déverrouillage.
7. Détachez soigneusement la base de montage de la caméra.
8. Positionnez la base de montage sur les chevilles installées. Alignez les trous de montage et l'ouverture du câble avec les ouvertures correspondantes dans la surface de montage.
9. Fixez la base de montage à la surface de montage à l'aide des trois vis de montage incluses et d'un tournevis Pozidriv PZ3.

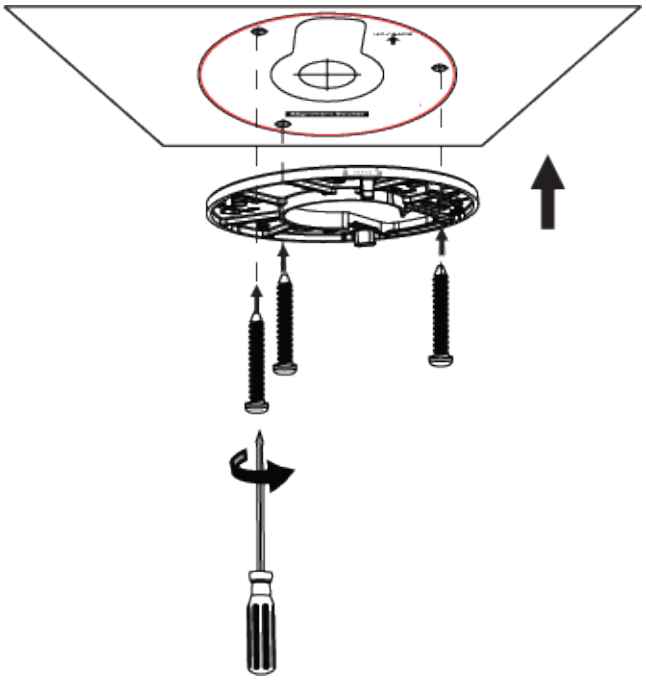

10. Faites passer le câble d'extension Ethernet CAT5e ou supérieur depuis le point de connexion réseau à travers l'ouverture du câble.

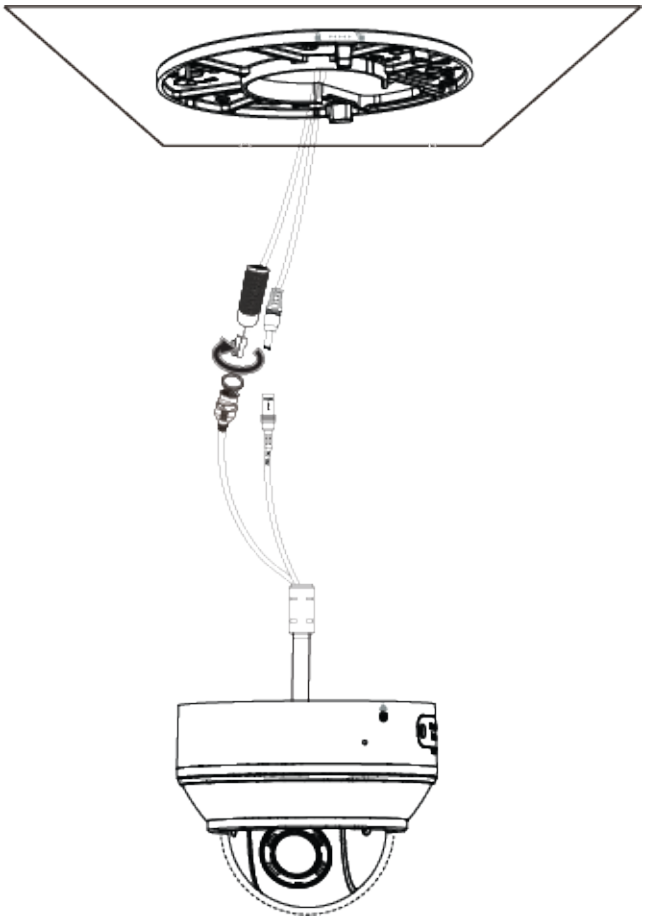

11. Connectez le câble d'extension Ethernet au connecteur Ethernet de la caméra.
    - Installez le presse-étoupe RJ45 résistant aux intempéries inclus sur la connexion Ethernet pour la protéger de l'humidité. Référez-vous à 4.3 *Installation du presse-étoupe RJ45 résistant aux intempéries*, page 9.
12. Insérez soigneusement les connexions de câbles et le câble excédentaire dans l'ouverture de montage.

13. Positionnez la caméra contre la base de montage, en alignant la caméra avec le symbole de déverrouillage.
    - Assurez-vous que les câbles sont correctement positionnés et ne sont pas pincés entre la caméra et la base de montage.

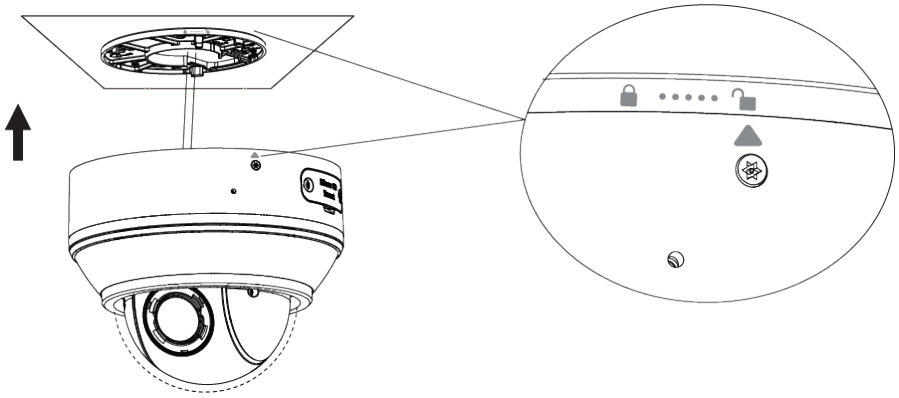

14. Tournez la caméra dans le sens horaire du symbole de déverrouillage au symbole de verrouillage jusqu'à ce qu'elle soit fixée à la base de montage.

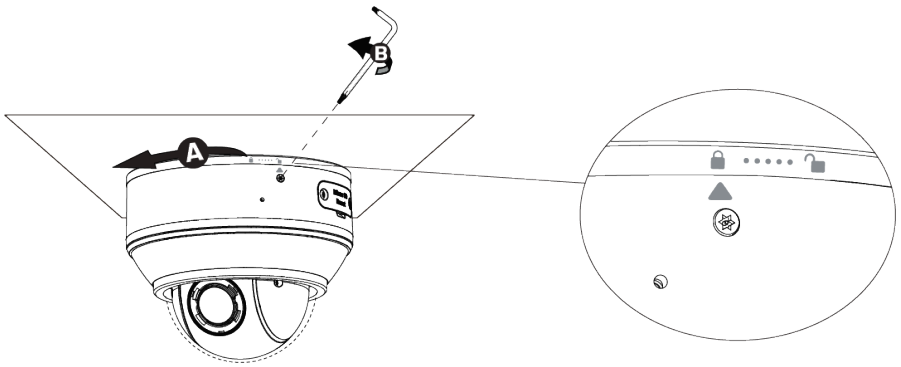

15. Réinsérez la vis de verrouillage sur le côté de la caméra et serrez-la fermement à l'aide de la clé Torx incluse.
16. Retirez le film protecteur de l'objectif de la caméra.
17. Confirmez que la caméra est solidement fixée à la surface de montage et qu'aucun objet n'obstrue sa vue.
18. Connectez la caméra au NVR. Référez-vous à 4.5 *Connectez la caméra*, page 11.
19. Vérifiez que la vidéo en direct apparaît sur le NVR et que les commandes PTZ répondent correctement. Voir 5 *Contrôles PTZ*, page 14.

4.3 Installation du presse-étoupe RJ45 résistant aux intempéries

Si la connexion Ethernet sera exposée à l'humidité, installez le presse-étoupe RJ45 résistant aux intempéries inclus. Le presse-étoupe aide à protéger la connexion Ethernet contre l'intrusion d'eau et la corrosion.

Composants du presse-étoupe :

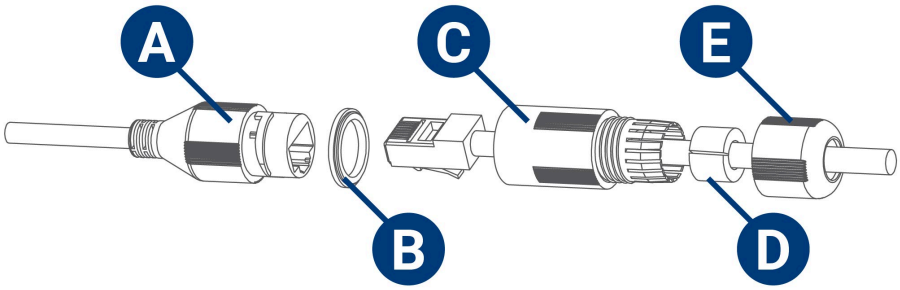

A : Connecteur Ethernet de la caméra

B : Joint torique

C : Canon

D : Passe-fil en caoutchouc

E : Bouchon de fermeture

Installer le presse-étoupe :

1. Démontez le presse-étoupe RJ45 résistant aux intempéries.
2. Faites passer le câble Ethernet à travers les composants du presse-étoupe dans l'ordre suivant :
   - Bouchon de fermeture
   - Passe-fil en caoutchouc
   - Baril
3. Assurez-vous que l'extrémité filetée du baril est orientée vers la caméra PTZ.
4. Placez le joint torique sur le connecteur Ethernet de la caméra PTZ.
5. Connectez le câble Ethernet au connecteur Ethernet de la caméra.
6. Faites glisser le fût sur la connexion Ethernet.
7. Serrez le baril sur le connecteur Ethernet de la caméra PTZ de sorte que le joint torique soit comprimé entre le baril et le connecteur.
8. Insérez le passe-fil en caoutchouc à l'arrière du barillet.
9. Faites avancer le bouchon de fermeture.
10. Serrez le bouchon de fermeture sur le fût jusqu'à ce que le câble soit scellé en toute sécurité.

REMARQUE
Ne serrez pas trop les composants du presse-étoupe, car cela pourrait endommager les filetages ou réduire les performances d'étanchéité.

4.4 Retrait de la caméra

Suivez ces étapes pour retirer la caméra de la base de montage :

1. Déconnectez toutes les connexions d'alimentation, y compris la connexion Ethernet / PoE et l'alimentation 12V DC, si elle est connectée.
2. Soutenez la caméra en toute sécurité.
3. Utilisez la clé Torx incluse pour retirer complètement la vis de verrouillage sur le côté de la caméra. Gardez la vis dans un endroit sûr pour la réinstallation.
4. Tournez la caméra dans le sens antihoraire du symbole de verrouillage au symbole de déverrouillage.

5. Tirez délicatement la caméra loin de la base de montage.
6. Déconnectez les câbles de la caméra tout en soutenant la caméra pour éviter d'endommager les connexions.

ATTENTION

Soutenez toujours la caméra lors du déverrouillage et du retrait de la base de montage pour éviter les chutes accidentelles.

4.5 Connectez la caméra

La caméra prend en charge deux options d'alimentation : 12V DC ou Power over Ethernet (PoE, IEEE 802.3af).

La caméra peut être connectée directement à un NVR compatible avec des ports PoE ou au même réseau local (LAN) que le NVR.

4.5.1 Option 1 : Connexion de la caméra à un NVR

Pour une installation simplifiée, connectez la caméra directement à un NVR compatible avec des ports PoE. Cela permet à la caméra de recevoir de l'énergie et de transmettre des données vidéo et de contrôle via un seul câble Ethernet.



1. Connectez le câble Ethernet de la caméra à un câble d'extension Ethernet CAT5e ou supérieur.
2. Connectez le câble d'extension Ethernet à un port PoE disponible sur le panneau arrière du NVR.
3. Laissez la caméra s'allumer et terminer sa séquence de démarrage.
4. Vérifiez que la vidéo en direct apparaît sur le NVR et que les commandes PTZ répondent correctement. Voir 5 *Contrôles PTZ*, page 14.

REMARQUE

- Vous pouvez utiliser un câble Ethernet CAT5e ou supérieur jusqu'à 300 pieds (91 m), non inclus.
- Assurez-vous que le NVR prend en charge le PoE (IEEE 802.3af).
- Pour la liste la plus à jour des NVR compatibles, visitez lorex.com/compatibility.

4.5.2 Option 2 : Connexion de la caméra à l'aide d'un commutateur PoE ou d'un adaptateur secteur.

Pour plus de flexibilité d'installation, la caméra peut également être connectée via un commutateur PoE externe ou un adaptateur secteur 12V DC compatible. La méthode de connexion dépend de l'option d'alimentation sélectionnée et de la configuration du réseau.

Les caméras connectées par l'une ou l'autre méthode doivent être ajoutées manuellement au NVR avant d'apparaître en vue en direct ou d'enregistrer sur le système.

Étape 1 sur 2 — Option A : Connexion de la caméra à l'aide d'un commutateur PoE.

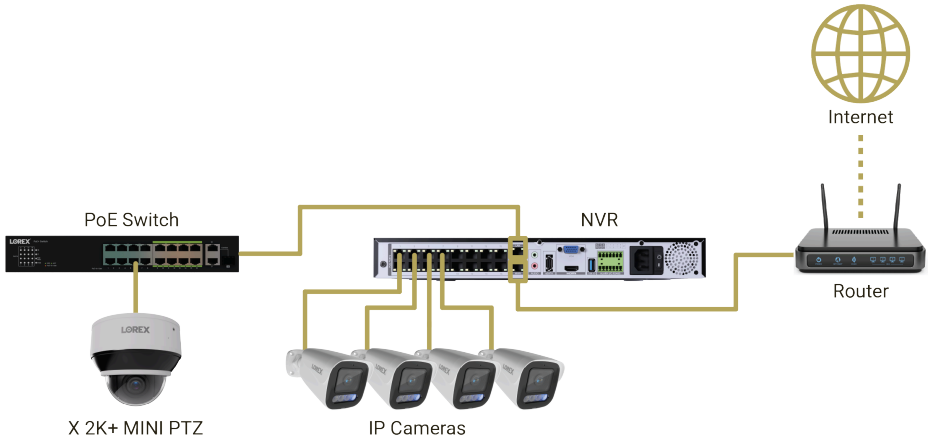

1. Connectez le commutateur PoE à une source d'alimentation.
2. Connectez le commutateur PoE au **Port LAN** à l'arrière du NVR à l'aide d'un câble Ethernet.
3. Connectez la caméra PTZ au commutateur PoE à l'aide d'un câble Ethernet CAT5e ou supérieur.
4. Connectez le **port WAN** à l'arrière du NVR au routeur à l'aide d'un câble Ethernet.
5. Ajoutez la caméra PTZ au NVR. Reportez-vous à l'étape 2 sur 2 — Ajout de la caméra au NVR.

REMARQUE

- Assurez-vous que le commutateur PoE prend en charge IEEE 802.3af et dispose d'une puissance suffisante pour la caméra.
- Le commutateur PoE fournit à la fois l'alimentation et la connectivité réseau à la caméra.

Étape 1 sur 2 — Option B : Connexion de la caméra à l'aide d'un adaptateur secteur 12V DC

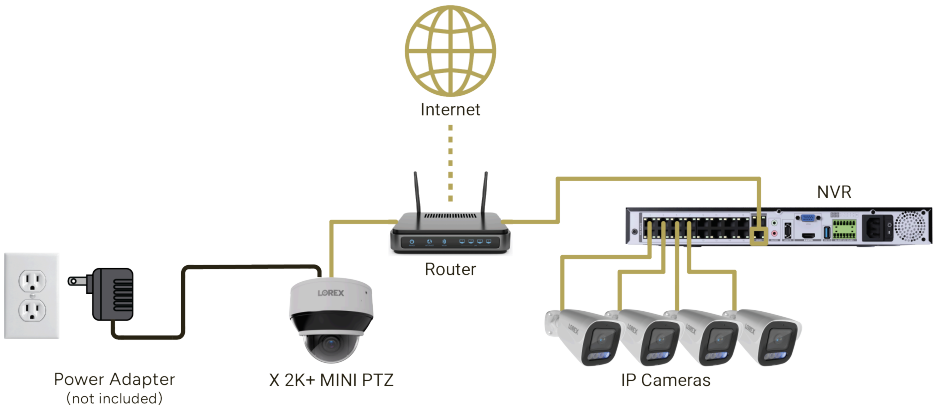

1. Connectez la caméra PTZ à un adaptateur secteur 12V DC compatible (non inclus).
2. Connectez l'adaptateur secteur à une prise de courant appropriée.
3. Connectez la caméra au routeur ou à un commutateur réseau standard à l'aide d'un câble Ethernet CAT5e ou supérieur.
4. Connectez le **port WAN** à l'arrière du NVR au même routeur ou commutateur réseau à l'aide d'un câble Ethernet.
5. Ajoutez la caméra au NVR. Référez-vous à **Étape 2 sur 2 — Ajout de la caméra au NVR**.

REMARQUE

- L'adaptateur secteur 12V DC n'est pas inclus. Utilisez uniquement un adaptateur secteur 12V DC compatible avec la polarité correcte et une capacité de puissance suffisante.
- L'adaptateur secteur alimente la caméra, tandis que le câble Ethernet fournit la connectivité réseau.
- La caméra et le NVR doivent être connectés au même réseau local.

Étape 2 sur 2 — Ajout de la caméra au NVR

Ces instructions s'appliquent uniquement aux caméras connectées via le LAN, comme par un commutateur PoE ou un routeur.

Vous devez avoir au moins un canal vide avant d'ajouter la caméra au NVR.

1. En mode Vue en direct, cliquez sur + sur un canal de caméra vide.
   - Vous pouvez également naviguer vers **Menu principal > Paramètres > Canal > Caméra**.

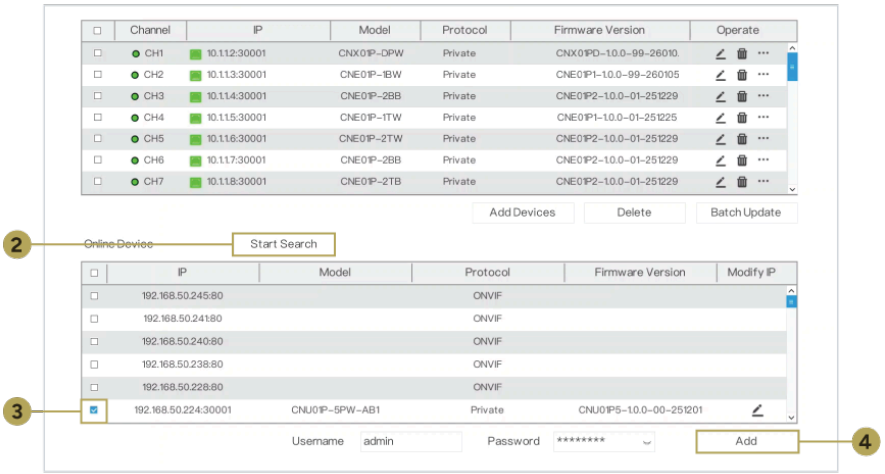

2. Cliquez sur **Rechercher un appareil**. Le NVR recherchera sur le réseau des caméras compatibles.
3. Sélectionnez la caméra que vous souhaitez ajouter.
4. Cliquez sur **Ajouter**.

L'indicateur de statut deviendra vert lorsque la caméra sera connectée avec succès.

Si la caméra n'apparaît pas dans les résultats de recherche d'appareil, voir 10 *Dépannage*, page 28.

5 Contrôles PTZ

Les caméras PTZ (Panoramique/Inclinable/Zoom) sont des caméras spécialisées qui peuvent se déplacer et ajuster leur angle de vue en fonction des commandes du magnétoscope. Vous pouvez contrôler les caméras PTZ manuellement en Vue en Direct, ou configurer des mouvements automatiques en utilisant des préréglages, des balayages et des tours.

Les caméras PTZ vous permettent de **panoramique, inclinaison et zoom** à distance, ce qui les rend idéales pour surveiller de grandes zones ou des zones dynamiques.

Conseils pour le contrôle PTZ

- Utilisez des préréglages pour les zones fréquemment surveillées.
- Utilisez des tours pour une surveillance continue de plusieurs zones.
- Ajustez les paramètres de vitesse pour un mouvement plus fluide.
- Combinez PTZ avec des analyses intelligentes pour l'automatisation.

5.1 Ouvrir les Contrôles PTZ

Les contrôles PTZ sont disponibles directement depuis la Vue en Direct lorsqu'une caméra PTZ compatible est connectée.

Ouvrir les Contrôles PTZ

1. Dans **Vue en direct**, sélectionnez un canal avec une caméra PTZ connectée.

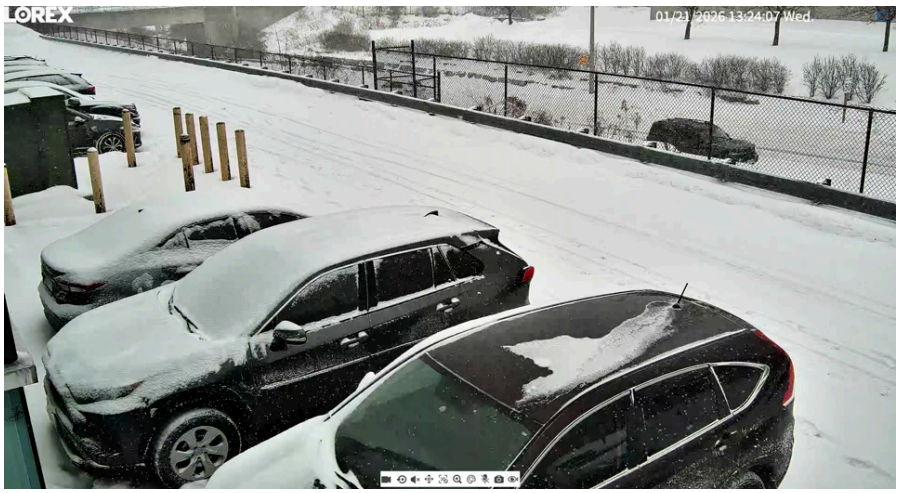

2. Cliquez sur **PTZ** dans la **Barre d'outils rapide de la caméra**.
3. Le panneau de contrôle PTZ apparaît dans le coin inférieur droit de l'écran.

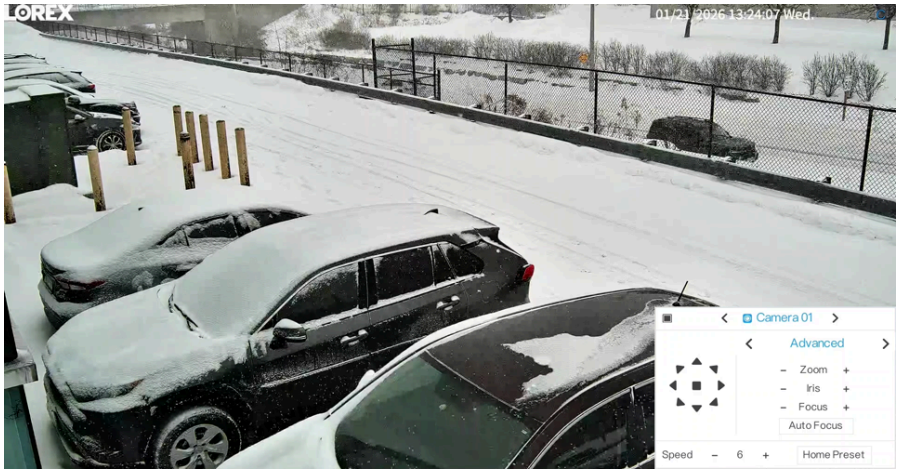

Par défaut, le panneau PTZ s'ouvre sur le menu **Avancé** .

5.2 Changer entre les menus PTZ

Pour naviguer entre les menus PTZ

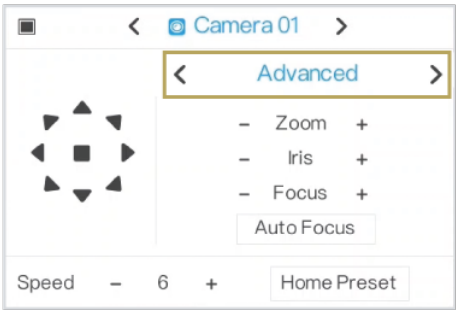

- Cliquez sur le **bouton flèche à côté du nom du menu** pour faire défiler :
  - **Avancé**
  - **Préréglage**
  - **Balayage**
  - **Tour**

5.3 Utiliser les commandes PTZ avancées

Le **menu avancé** offre un contrôle manuel de la caméra PTZ.

Commandes disponibles

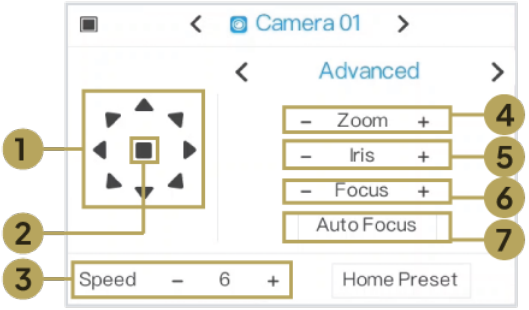

1. **Flèches directionnelles :** Déplacez la caméra vers le haut, le bas, la gauche, la droite ou en diagonale pour ajuster la position de visualisation
2. **Arrêt :** Le bouton situé au centre des flèches directionnelles est utilisé pour **arrêter manuellement tout mouvement PTZ**.
3. **Vitesse :** Ajustez la vitesse du **mouvement manuel de la caméra** lors de l'utilisation des flèches directionnelles
4. **Zoom :** Zoomez ou dézoomez
5. **Iris :** Ajustez la luminosité de l'image (lumière entrant dans l'objectif)
6. **Focus :** Ajuster la netteté de l'image
7. **Mise au point automatique :** Ajuster automatiquement la mise au point

REMARQUE

Si la caméra PTZ est configurée avec **détection de mouvement AI ou suivi automatique**, la caméra peut se déplacer automatiquement lorsque des événements sont déclenchés. Les commandes manuelles peuvent ne pas annuler ce comportement.

5.4 Créer et utiliser des préréglages

Un **Préréglage** enregistre une position spécifique de la caméra pour un accès rapide.

Pour créer un préréglage

1. Ouvrez le menu **Préréglage** .

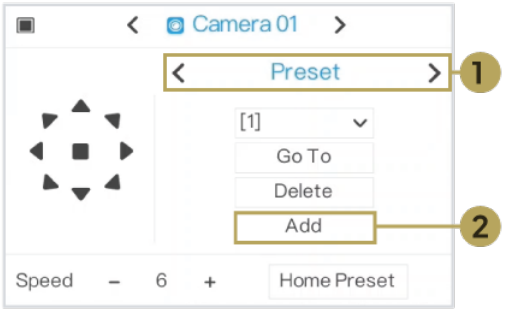

2. Cliquez sur **Ajouter**.

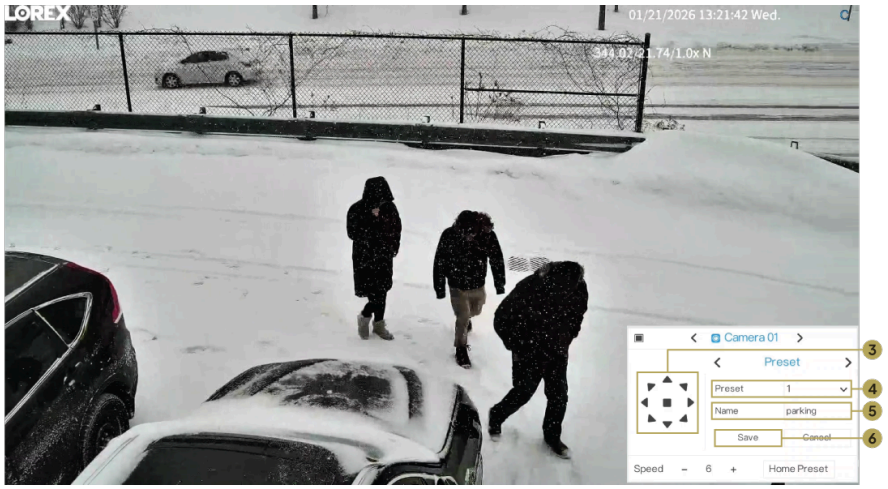

3. Utilisez les commandes directionnelles pour déplacer la caméra à la position souhaitée.
4. Sélectionnez un **Préréglage** numéro.
5. Entrez un **Nom**.

> **REMARQUE**
>
> Utilisez des noms de préréglages descriptifs lorsque disponibles, tels que **Entrée de la Porte**, **Quai de Chargement**, ou **Parking Nord**, afin que les opérateurs puissent facilement identifier la position correcte.

6. Cliquez sur **Enregistrer**.

Les préréglages PTZ peuvent également être liés à des événements de détection AI. Référez-vous à 8 *Analyse IVS / IA et liaison PTZ*, page 25.

Pour aller à un préréglage

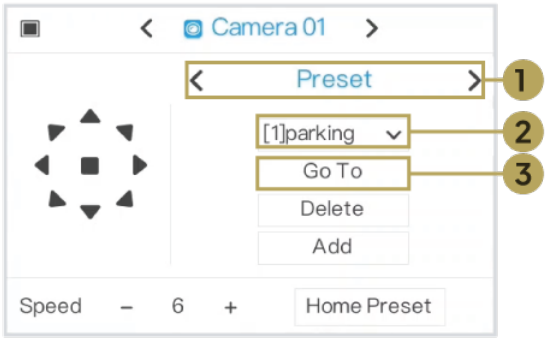

1. Ouvrez le **menu Préréglage** .
2. Sélectionnez un préréglage dans la liste.
3. Cliquez sur **Aller à**.

Pour supprimer un préréglage

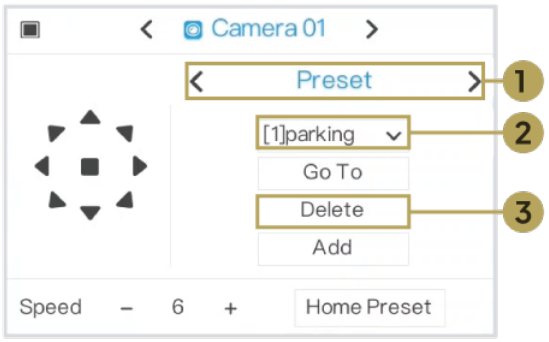

1. Ouvrez le **menu Préréglage** .
2. Sélectionnez un préréglage.
3. Cliquez sur **Supprimer**.

5.5 Créer et exécuter un balayage

Un **Balayage** déplace automatiquement la caméra entre deux positions.

Ceci est utile pour balayer de larges zones telles que des parkings, des allées, des couloirs ou des périmètres.

Pour créer un balayage

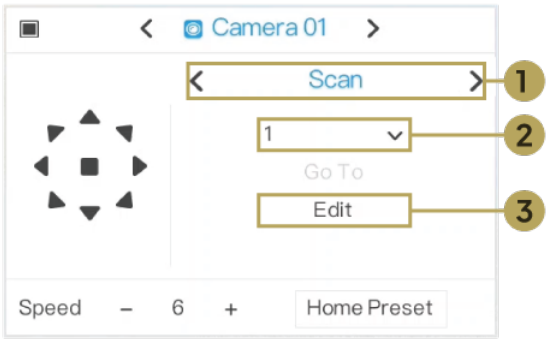

1. Ouvrez le **Balayage** menu.
2. Sélectionnez un **Scan** numéro.

3. Cliquez sur **Modifier**.
4. Utilisez les flèches directionnelles pour déplacer la caméra vers la première position de scan.
5. Cliquez sur **Démarrer** pour définir la première position.

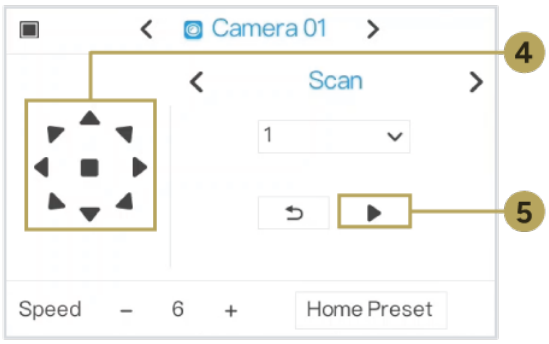

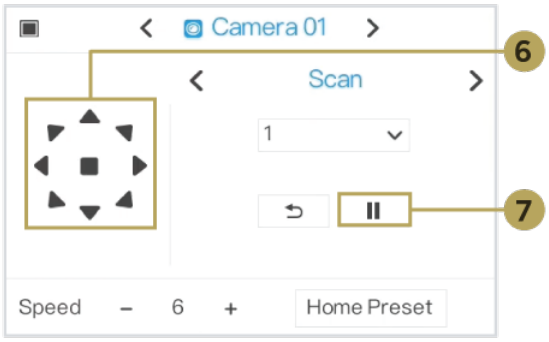

6. Utilisez les flèches directionnelles pour déplacer la caméra vers la position suivante.
7. Cliquez sur **Pause** pour définir la deuxième position et enregistrer le scan.

La caméra enregistrera le scan entre les deux positions définies.

REMARQUE
Les scans ne peuvent pas être supprimés du menu Scan. Pour modifier un scan, éditez le même numéro de scan et remplacez-le par de nouvelles positions de début et de fin.

Pour démarrer un scan

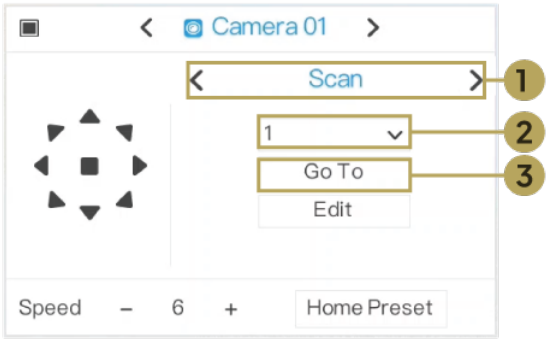

1. Ouvrez le **Scan** menu.
2. Sélectionnez le **Scan** souhaité.
3. Cliquez sur **Aller à**.

La caméra commencera à se déplacer entre les positions définies.

REMARQUE

Aller à n'est disponible que si un scan a déjà été créé pour le numéro de scan sélectionné.

5.6 Créer et exécuter un tour

Un **Tour** fait passer automatiquement la caméra par plusieurs positions prédéfinies.

Cela permet à la caméra de surveiller plusieurs zones en séquence.

Pour créer ou modifier un tour

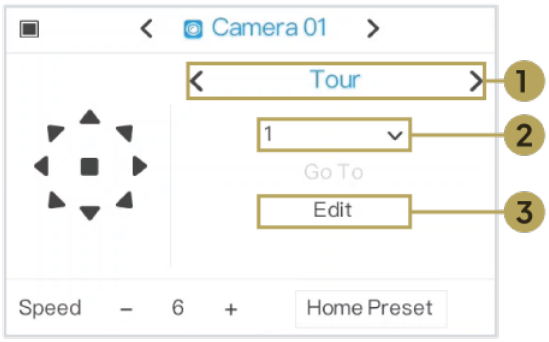

1. Ouvrez le **Tour** menu.
2. Sélectionnez un **Tour** numéro.
3. Cliquez sur **Modifier**.
4. Cliquez sur + pour ajouter un préréglage au tour.

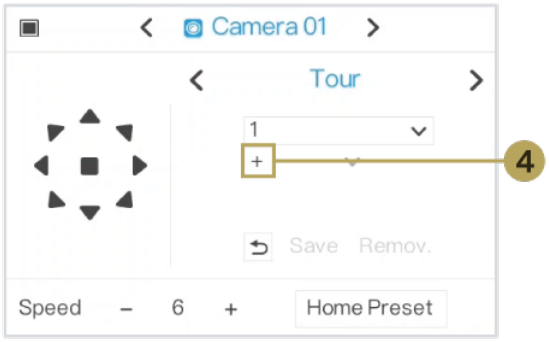

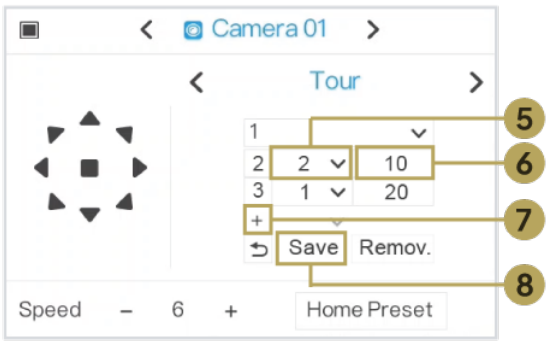

5. Sélectionnez un **Préréglage** dans la liste.
6. Définissez le **temps de pause (en secondes)** pour la durée pendant laquelle la caméra restera à ce préréglage.
7. Répétez les étapes 4 à 6 pour ajouter d'autres préréglages au tour.
8. Cliquez sur **Enregistrer**.

Pour démarrer un tour

1. Ouvrez le **Visite** menu.
2. Sélectionnez le **Visite**.
3. Cliquez sur **Aller à**.

La caméra commencera à parcourir les préréglages enregistrés.

Pour supprimer tous les préréglages d'une visite

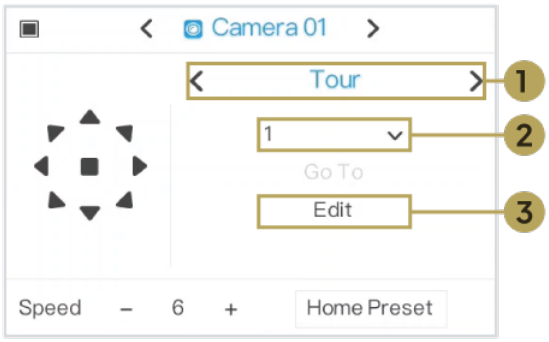

1. Ouvrez le **Visite** menu.
2. Sélectionnez un **numéro de visite** .
3. Cliquez sur **Modifier**.

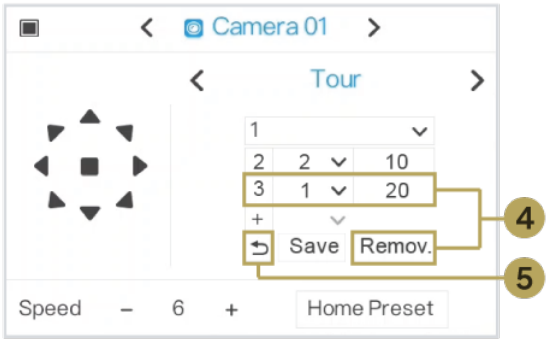

4. **Pour supprimer tous les préréglages :** Cliquez **Supprimer tout**, puis **Enregistrer**.
5. Cliquez **Retour** pour revenir.

6 Suivi automatique

Suivi automatique permet à la caméra PTZ de détecter automatiquement, suivre et maintenir la mise au point sur les cibles en mouvement dans le champ de vision de la caméra. Cette fonctionnalité combine la détection d'objets basée sur l'IA avec le contrôle de mouvement PTZ pour suivre dynamiquement des sujets tels que des personnes ou des véhicules.

Lorsque le suivi automatique est activé, la caméra :

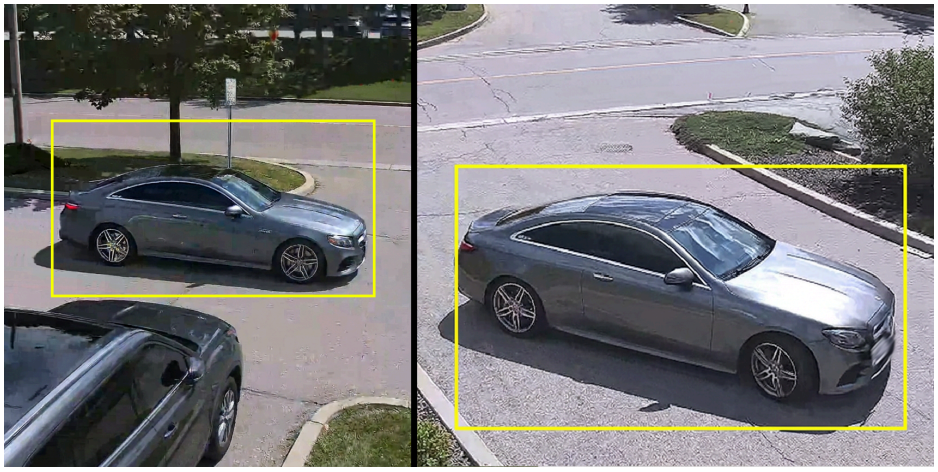

- Détecte les types d'objets pris en charge (personne et/ou véhicule)
- Effectue automatiquement un panoramique, une inclinaison et un zoom pour centrer la cible
- Ajuste le niveau de zoom de manière dynamique en fonction de la distance du sujet
- Revient à une position prédéfinie lorsque le suivi se termine

REMARQUE
Le suivi automatique est désactivé lorsque les fonctions Préréglages, Balayage ou Tour sont actives.

6.1 Configuration du suivi automatique

Ouvrir les paramètres de suivi automatique

1. **Cliquez droit** deux fois pour ouvrir le **Menu Principal**.
2. Cliquez sur **Paramètres**.
3. Sélectionnez l'onglet **Canal** onglet en haut du menu.
4. Cliquez sur **Suivi automatique** dans le menu de gauche.

Paramètres de Suivi Automatique

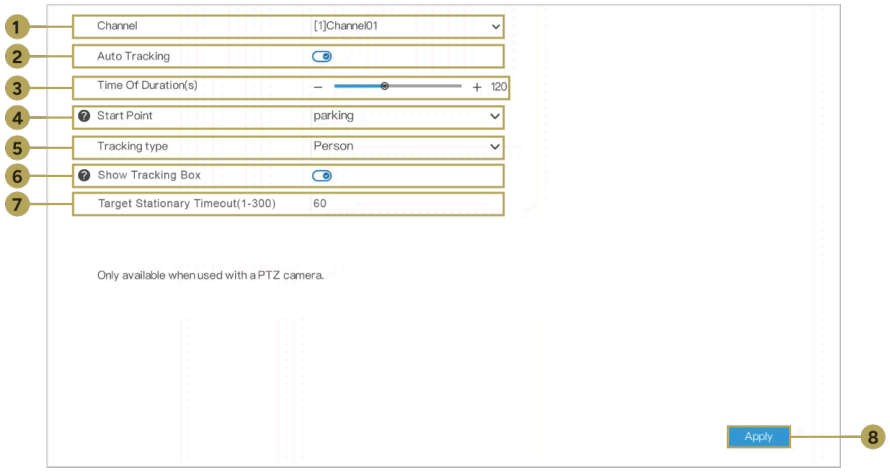

1. **Canal :** Sélectionnez le canal où une caméra PTZ est connectée.
2. **Suivi Automatique :** Activez ou désactivez le suivi automatique pour la caméra sélectionnée.
3. **Durée (s) :** À l'aide du curseur, définissez la durée pendant laquelle la caméra continue de suivre une cible détectée avant de revenir à sa position d'origine.
4. **Point de départ :** Sélectionnez la position prédéfinie à laquelle la caméra PTZ reviendra après la fin du suivi. Ce préréglage doit être créé avant de pouvoir être sélectionné comme point de départ. Voir 5 *Contrôles PTZ*, page 14.
5. **Type de suivi :** Sélectionnez le type d'objet que la caméra doit suivre, tel que **Personne**.
6. **Afficher la boîte de suivi :** Activer ou désactiver affichage d'une boîte englobante autour de la cible suivie par la caméra.
7. **Délai d'attente cible immobile (1–300) :** Définir combien de temps (en secondes) la caméra PTZ attend lorsqu'une cible suivie cesse de bouger avant de mettre fin au suivi de cette cible.
8. **Appliquer :** Cliquez sur **Appliquer** pour enregistrer les paramètres.

7 Paramètres de Zoom et de Mise au Point

Les paramètres de Zoom et de Mise au Point offrent un contrôle direct sur le comportement de l'objectif de la caméra PTZ, y compris les modes de fonctionnement du zoom numérique et de la mise au point. Ces options aident à optimiser la clarté de l'image en fonction de la distance de visionnage et de la scène.

Paramètres de Zoom et de Mise au Point

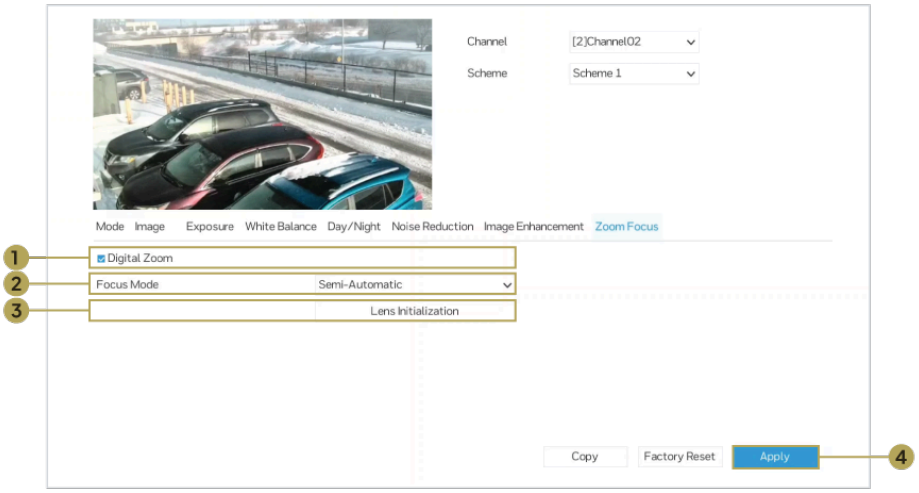

1. **Zoom Numérique :** Activez ou désactivez le zoom numérique pour le canal de caméra PTZ sélectionné. Lorsqu'il est activé, vous pouvez zoomer sur l'image en vue en direct.
2. **Mode de Mise au Point :** Sélectionnez comment la caméra PTZ gère les ajustements de mise au point :
   - **Auto :** La caméra PTZ ajuste automatiquement la mise au point en fonction des changements de scène.
     Lorsque **Auto** est sélectionné :
     - **Sensibilité de l'Auto Focus :** Ajustez la rapidité avec laquelle la caméra PTZ réagit aux changements de mise au point.
     - **Distance de mise au point la plus courte :** Sélectionnez la distance de mise au point minimale : 10 m / 6 m / 3 m / 2 m / 1,5 m
   - **Manuel :** La mise au point est ajustée manuellement à l'aide des commandes à l'écran.
     Quand **Manuel** est sélectionné :
     - **Dézoomer :** Réduire le niveau de zoom.
     - **Zoomer :** Augmenter le niveau de zoom.
     - **Mise au point proche :** Ajuster la mise au point pour les objets proches.
     - **Mise au point lointaine :** Ajuster la mise au point pour les objets distants.
     - **Mise au point automatique unique :** Effectuer un ajustement automatique de la mise au point une seule fois.
   - **Semi-automatique :** Permet des ajustements manuels de la mise au point avec une assistance automatique optionnelle.
3. **Initialisation de l'objectif :** Cliquez sur **Initialisation de l'objectif** pour réinitialiser la position de l'objectif. Cela peut aider à résoudre les problèmes de mise au point ou à recalibrer la caméra PTZ.

4. **Appliquer :** Cliquez sur **Appliquer** pour enregistrer les paramètres.

Options supplémentaires

- **Copier :** Cliquez sur **Copier** pour appliquer les paramètres actuels à d'autres canaux de caméra PTZ.
- **Réinitialisation d'usine :** Cliquez sur **Réinitialisation d'usine** pour restaurer les paramètres d'image par défaut pour le canal sélectionné.

REMARQUE

Si l'image de la caméra PTZ reste floue après ajustement, voir 10 *Dépannage*, page 28.

8 Analyse IVS / IA et liaison PTZ

La caméra prend en charge l'intégration entre l'analyse IVS / IA et la fonctionnalité PTZ. Cela permet à la caméra de se déplacer automatiquement vers des positions prédéfinies lorsque des événements spécifiques sont déclenchés.

Pour des instructions détaillées sur la configuration des zones de détection IVS, des lignes, des horaires et des actions d'événement, consultez le manuel d'instructions de votre NVR compatible.

8.1 Lier les préréglages PTZ aux événements d'analyse IVS

Vous pouvez lier une position préréglée de caméra PTZ à un événement d'analyse IVS afin que la caméra se déplace automatiquement vers une vue prédéfinie lorsque l'événement est détecté. Cela est utile pour les installations commerciales où une caméra PTZ est utilisée pour surveiller plusieurs zones, telles que les entrées, les quais de chargement, les parkings, les lignes de clôture ou les zones restreintes.

Avant de configurer la liaison PTZ, assurez-vous que la configuration suivante est complète :

- La caméra PTZ est connectée à un enregistreur vidéo en réseau Lorex compatible.
- La caméra PTZ a été ajoutée à l'enregistreur et affiche la vidéo.
- Une ou plusieurs positions préréglées PTZ ont déjà été créées. Voir 5.4 *Créer et utiliser des préréglages*, page 16.
- La fonctionnalité d'analyse IVS que vous souhaitez utiliser a été activée et configurée.
- La vue de la caméra, la zone de détection ou la ligne de détection a été ajustée pour la scène prévue.

Pour une performance de détection optimale, positionnez la caméra de manière à ce que les cibles se déplacent à travers la zone ou la ligne de détection plutôt que directement vers la caméra. Les fonctionnalités IVS nécessitent de définir une zone ou une ligne de détection et de sélectionner les actions qui se produisent lorsque l'événement est déclenché.

8.2 Configurer la liaison PTZ pour un événement IVS

Lorsqu'un événement est détecté, l'enregistreur déclenche l'action PTZ et déplace la caméra PTZ sélectionnée vers la position préréglée configurée.

1. Depuis la vue en direct, faites un clic droit deux fois pour ouvrir le **Menu principal**.
2. Cliquez sur **Paramètres**.
3. Sélectionnez l'onglet **IVS** onglet.
4. Ouvrez le menu d'analyse qui contient le type de détection que vous souhaitez configurer. Pour la plupart des analyses basées sur des événements, cliquez sur **Analyse Intelligente**.
5. Sélectionnez le type de détection que vous souhaitez utiliser, tel que **Intrusion**, **Mouvement Intelligent**, **Franchissement de Ligne Simple**, **Franchissement de Double Ligne**, **Flânerie**, **Mauvaise Direction**, **Stationnement Illégal**, ou **Comptage de personnes**.

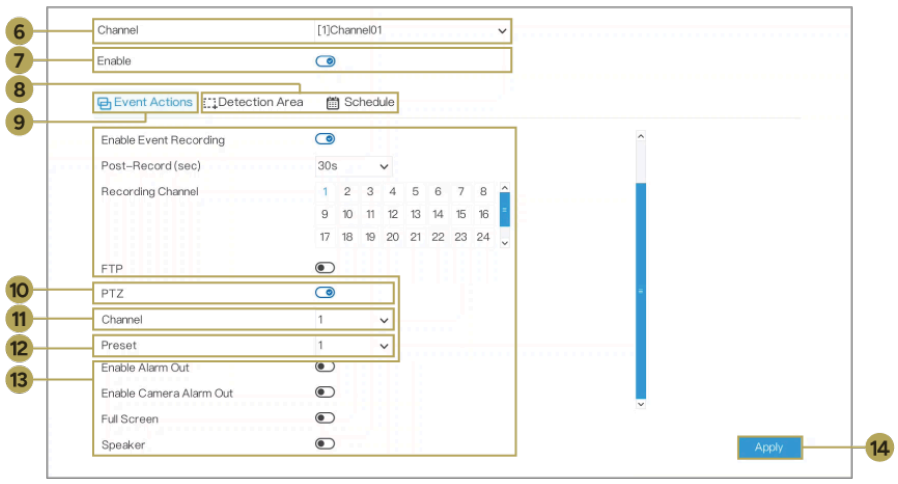

6. Sélectionnez la caméra **Canal**.
7. Activez le type de détection.
8. Configurez la zone de détection, la ligne de détection, le type de cible, la direction, la sensibilité ou le seuil de temps selon les besoins pour le type de détection sélectionné.
9. Cliquez sur l'onglet **Actions d'événement** .
10. Activez **PTZ**.
11. Sous **Canal**, sélectionnez le canal de la caméra PTZ qui doit répondre à l'événement.
12. Sous **Préréglage**, sélectionnez la position préréglée vers laquelle la caméra PTZ doit se déplacer lorsque l'événement est déclenché.
13. Configurez toutes les autres actions d'événement nécessaires, telles que l'enregistrement, l'email, le buzzer, le téléchargement FTP, la sortie d'alarme, l'affichage plein écran.
14. Cliquez sur **Appliquer** pour enregistrer les paramètres.

REMARQUE

Si le lien PTZ ne fonctionne pas, confirmez que le préréglage existe, que le bon canal PTZ est sélectionné, que l'événement IVS est activé et que le calendrier de l'événement est actif.

9 Insertion de la carte microSD (optionnelle) et réinitialisation de la caméra

La caméra prend en charge une carte microSD jusqu'à 1 To (non incluse) pour l'enregistrement local. Elle dispose également d'un bouton de réinitialisation qui restaure les paramètres de la caméra à leurs valeurs par défaut.

Le logement de la carte microSD et le bouton de réinitialisation sont situés à l'intérieur d'un compartiment sur le côté de la caméra.

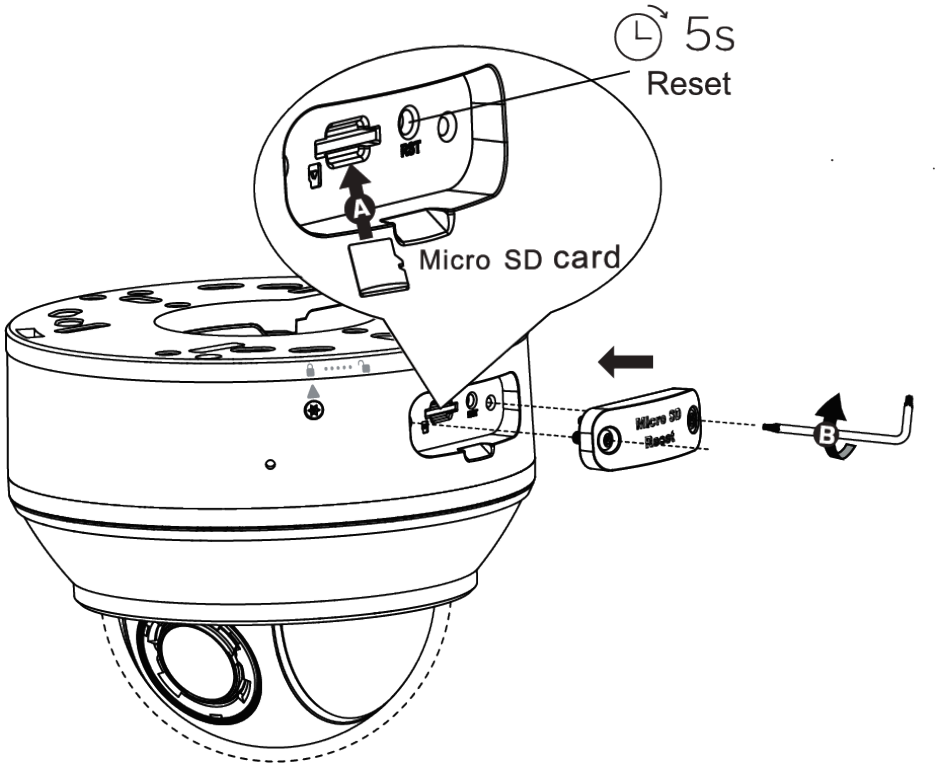

Pour insérer une carte microSD ou réinitialiser la caméra :

1. Localisez le compartiment microSD/réinitialisation sur le côté de la caméra.
2. Utilisez la clé Torx incluse pour desserrer les deux vis fixant le couvercle du compartiment. Retirez soigneusement le couvercle.
3. Le compartiment microSD/réinitialisation vous permet d'effectuer les opérations suivantes :
   - **Insérer une carte microSD :** Insérez une carte microSD (jusqu'à 1 To) dans la fente et appuyez doucement jusqu'à ce qu'elle s'enclenche.
   - **Retirer une carte microSD :** Appuyez doucement sur la carte pour la libérer, puis retirez-la.
   - **Réinitialiser la caméra :** Assurez-vous que la caméra est allumée. Appuyez et maintenez le bouton de réinitialisation pendant 5 secondes pour restaurer les paramètres par défaut de la caméra.
4. Replacez le couvercle du compartiment et serrez fermement les deux vis à l'aide de la clé Torx incluse.

REMARQUE

- La carte microSD n'est pas incluse. Les enregistrements stockés sur la carte microSD peuvent être consultés via la caméra à l'aide d'un navigateur web mais ne seront pas téléchargés sur le NVR ou le cloud pour la visualisation via l'application mobile.
- Il peut falloir quelques minutes pour que l'image de la caméra réapparaisse après la réinitialisation.
- Gardez l'intérieur du compartiment sec. N'ouvrez pas le compartiment sous la pluie ou dans des conditions de forte humidité. Assurez-vous toujours de bien fermer le couvercle du compartiment après utilisation.

10 Dépannage

1. **Pas d'image au démarrage.**
   - La caméra peut prendre quelques minutes pour démarrer après la connexion de l'alimentation. Attendez au moins 2 minutes avant de continuer le dépannage.
   - Vérifiez que la caméra est correctement connectée. Voir 4.5 *Connectez la caméra*, page 11.
   - Si la caméra est connectée directement à un NVR, assurez-vous qu'elle est connectée à un port PoE sur un NVR compatible.
   - Si vous utilisez un commutateur PoE, assurez-vous que le commutateur prend en charge le PoE (IEEE 802.3af) et dispose de suffisamment de puissance disponible pour la caméra.
   - Si vous utilisez un adaptateur secteur 12V DC (non inclus), assurez-vous que l'adaptateur est compatible et connecté à une prise de courant fonctionnelle.
   - Si la caméra est connectée via un commutateur PoE externe ou un routeur, assurez-vous que tous les câbles Ethernet sont connectés aux ports corrects. Voir 4.5 *Connectez la caméra*, page 11.
   - Si la caméra est connectée via le LAN, ajoutez la caméra au NVR manuellement.
   - Assurez-vous que le câble Ethernet est CAT5e ou supérieur et ne dépasse pas 300 pieds (91 m).
   - Vérifiez le câble Ethernet pour des dommages ou des connexions lâches. Essayez un autre câble Ethernet si nécessaire.
   - Réinitialisez la caméra aux paramètres d'usine par défaut. Voir 9 Insertion de la carte microSD (optionnelle) et réinitialisation de la caméra.
2. **La caméra n'apparaît pas lors de la recherche de dispositifs sur le NVR.**
   - Assurez-vous que la caméra est allumée.
   - Vérifiez que la caméra est correctement connectée au NVR via la connexion réseau appropriée. Voir 4.5 *Connectez la caméra*, page 11.
   - Assurez-vous qu'il y a au moins un canal vide disponible sur le NVR.
   - Vérifiez que le câble Ethernet est bien connecté à la caméra, au commutateur, au routeur ou au NVR.
   - Si vous utilisez un commutateur PoE, confirmez que le commutateur est allumé et connecté au réseau.
   - Si vous utilisez un adaptateur secteur 12V DC, confirmez que la caméra est également connectée au réseau à l'aide d'un câble Ethernet.
   - Vérifiez que la caméra est connectée au bon réseau et que le NVR peut communiquer avec elle.
   - Redémarrez la caméra et effectuez une nouvelle recherche depuis le NVR.
   - Pour la liste la plus à jour des NVR compatibles, visitez lorex.com/compatibility.
3. **Les commandes PTZ ne répondent pas.**
   - Assurez-vous que le canal sélectionné est le canal de la caméra PTZ.
   - Attendez que la caméra termine sa séquence de démarrage avant d'utiliser les commandes PTZ.
   - Vérifiez que la caméra est connectée à un NVR compatible.
   - Si la caméra est connectée via le LAN, assurez-vous qu'elle a été ajoutée avec succès au NVR.
   - Si un balayage ou une visite est en cours, arrêtez l'action PTZ automatique avant d'utiliser les commandes manuelles.
   - Vérifiez la connexion réseau et le câble Ethernet.
   - Assurez-vous qu'il n'y a pas d'obstacles physiques empêchant la caméra de bouger.

4. **La caméra se déplace toute seule.**
   - Le suivi automatique peut être activé. La caméra peut automatiquement pivoter, incliner et zoomer pour suivre les cibles prises en charge. Voir 6 *Suivi automatique*, page 21.
   - Un balayage ou une visite peut être en cours. Arrêtez le balayage ou la visite depuis les commandes PTZ. Voir 5 *Contrôles PTZ*, page 14.
   - Les analyses IVS / AI peuvent être liées à un préréglage PTZ. Lorsqu'un événement est détecté, la caméra peut se déplacer automatiquement vers le préréglage sélectionné. Voir 8 *Analyse IVS / IA et liaison PTZ*, page 25.
5. **Le suivi automatique ne fonctionne pas.**
   - Assurez-vous que le suivi automatique est activé pour le bon canal de caméra. Voir 6 *Suivi automatique*, page 21.
   - Assurez-vous que le bon type de suivi est sélectionné.
   - Confirmez que la cible est dans le champ de vision de la caméra.
   - Assurez-vous que le préréglage du point de départ a été créé. Voir 5 *Contrôles PTZ*, page 14.
   - Le suivi automatique est désactivé lorsque les fonctions de préréglages, de balayage ou de visite sont actives. Arrêtez la fonction PTZ active et réessayez.
   - Vérifiez que la caméra a une vue dégagée de la zone surveillée et que les conditions d'éclairage sont suffisantes pour la détection.
6. **La caméra ne revient pas à la position correcte après le suivi automatique.**
   - Assurez-vous que le point de départ est réglé sur le préréglage correct dans les paramètres de suivi automatique.
   - Confirmez que le préréglage sélectionné existe toujours.
   - Recréez le préréglage si la position enregistrée n'est plus précise.
   - Vérifiez le paramètre de durée. La caméra revient au point de départ après la fin du suivi ou après la durée de suivi configurée.
7. **Un préréglage ne fonctionne pas.**
   - Assurez-vous que le préréglage a été enregistré. Voir 5 *Contrôles PTZ*, page 14.
   - Sélectionnez le préréglage dans le menu Préréglage et cliquez sur Aller à.
   - Si la caméra ne bouge pas, essayez de recréer le préréglage.
   - Assurez-vous que la caméra n'exécute pas actuellement une action de balayage, de tour, de suivi automatique ou une action PTZ déclenchée par IVS.
   - Redémarrez la caméra et réessayez.
8. **La liaison PTZ ne fonctionne pas avec les analyses IVS / IA.**
   - Assurez-vous que le type de détection IVS est activé.
   - Assurez-vous que la zone de détection ou la ligne de détection a été configurée correctement.
   - Assurez-vous que le calendrier d'événements IVS est actif pour le jour et l'heure actuels.
   - Confirmez que le PTZ est activé dans l'onglet Actions d'événements.
   - Confirmez que le bon canal de caméra PTZ est sélectionné.
   - Confirmez que le préréglage sélectionné existe.
   - Testez le préréglage manuellement à partir des commandes PTZ. Voir 5 *Contrôles PTZ*, page 14.
   - Si vous utilisez le filtrage par cible, assurez-vous que le type de cible sélectionné correspond à l'objet détecté, tel que Personne, Véhicule, ou Personne ou Véhicule.
   - Pour la détection de franchissement de ligne, assurez-vous que la direction de détection est configurée correctement.
   - Pour la détection de flânerie ou de stationnement non autorisé, assurez-vous que le seuil de temps n'est pas réglé trop haut.
   - Consultez le manuel du NVR compatible pour une configuration détaillée des événements IVS.

9. **Les analyses IVS / AI ne détectent pas d'événements.**
    - Assurez-vous que le type de détection sélectionné est pris en charge par la caméra connectée et le NVR compatible.
    - Assurez-vous que le type de détection est activé.
    - Assurez-vous que la zone de détection ou la ligne de détection couvre la bonne partie de la scène.
    - Positionnez la caméra de sorte que les personnes ou les véhicules traversent la zone ou la ligne de détection plutôt que de se diriger directement vers la caméra.
    - Si disponible, ajustez les paramètres de sensibilité, de type de cible, de direction ou de seuil de temps.
    - Assurez-vous que le calendrier des événements est actif.
    - Vérifiez les conditions d'éclairage et la clarté de l'image. Un mauvais éclairage, des reflets, une forte pluie, de la neige, du brouillard ou des obstructions peuvent affecter les performances de détection.
    - Nettoyez la zone de l'objectif de la caméra avec un chiffon doux et légèrement humide.
10. **L'image est floue.**
    - Utilisez la mise au point automatique depuis le menu avancé PTZ.
    - Vérifiez les réglages de zoom et de mise au point. Voir 7 *Paramètres de Zoom et de Mise au Point*, page 23.
    - Si vous utilisez la mise au point manuelle, ajustez la mise au point proche ou lointaine jusqu'à ce que l'image soit claire.
    - Utilisez la mise au point automatique une fois pour effectuer un ajustement de mise au point unique.
    - Exécutez l'initialisation de l'objectif pour recalibrer la position de l'objectif.
    - Nettoyez la zone de l'objectif de la caméra avec un chiffon doux et légèrement humide.
    - Évitez de pointer la caméra directement vers des sources de lumière intense.
    - Si l'image devient floue en zoomant, réduisez le niveau de zoom et laissez l'appareil photo refaire la mise au point.
11. **L'image est trop lumineuse.**
    - Assurez-vous que la caméra n'est pas dirigée directement vers le soleil, des projecteurs, des phares ou d'autres sources de lumière intense.
    - Ajustez les paramètres d'image sur le NVR, tels que la luminosité et le contraste.
    - Repositionnez la caméra si possible.
    - Activer ou ajuster les paramètres de Large Plage Dynamique / WDR sur le NVR.
12. **L'image est trop sombre.**
    - Vérifiez les paramètres d'image du NVR, tels que la luminosité et le contraste.
    - Assurez-vous que la zone de l'objectif de la caméra est propre.
    - Vérifiez que la caméra est installée dans les conditions de fonctionnement spécifiées.
    - Repositionnez la caméra si la zone surveillée a une très faible luminosité ou un éclairage inégal.
    - Activer ou ajuster les paramètres de Large Plage Dynamique / WDR sur le NVR.
13. **Il n'y a pas d'image en couleur la nuit.**
    - La caméra peut passer à la vision nocturne IR en noir et blanc lorsqu'il n'y a pas assez de lumière ambiante pour une vidéo nocturne en couleur.
    - Ajoutez un éclairage ambiant à la scène si une vidéo nocturne en couleur est requise.
    - Assurez-vous que la caméra n'est pas installée dans un endroit où des surfaces proches réfléchissent la lumière IR dans l'objectif.
    - La portée réelle de la vision nocturne et la clarté de l'image dépendent de l'emplacement d'installation, de la zone de visionnage et de la réflexion ou absorption de la lumière.

14. **L'image nocturne est floue.**

- Nettoyez la zone de l'objectif de la caméra avec un chiffon doux et légèrement humide.
- Assurez-vous qu'il n'y a pas d'objets, de murs, d'avant-toits ou de surfaces de montage à proximité réfléchissant la lumière IR dans la caméra.
- Repositionnez la caméra si la scène contient des surfaces très réfléchissantes.
- Vérifiez la présence de pluie, de neige, de brouillard, de poussière ou d'insectes près de la caméra.
- Assurez-vous que la zone surveillée est dans la portée de vision nocturne infrarouge de la caméra, jusqu'à 98 pieds (30 m).
- La portée réelle de la vision nocturne peut varier en fonction des conditions environnementales et de l'emplacement de l'installation.

15. **La détection de mouvement ou l'enregistrement d'événements est constamment déclenché.**

- Si la caméra bouge en raison du contrôle PTZ manuel, du suivi automatique, du balayage, de la visite ou du lien PTZ, le NVR peut détecter le mouvement de la caméra comme un mouvement vidéo.
- Ajustez la sensibilité de détection de mouvement ou les zones de détection sur le NVR.
- Utilisez des filtres de détection basés sur l'IA, tels que Personne ou Véhicule, lorsque disponibles.
- Évitez de diriger la caméra vers des arbres en mouvement, des drapeaux, du trafic, des reflets ou d'autres sources de mouvement répété.
- Si vous utilisez fréquemment le mouvement PTZ, envisagez de limiter la détection de mouvement vidéo de base sur ce canal et d'utiliser plutôt des analyses IVS / IA.

16. **L'enregistrement audio ne fonctionne pas.**

- Assurez-vous que l'enregistrement audio est activé sur le NVR.
- Assurez-vous que le bon canal de caméra est sélectionné.
- Vérifiez les paramètres audio pour le canal de caméra sélectionné.
- Assurez-vous que le microphone intégré de la caméra n'est pas obstrué.
- Confirmez que le volume du NVR, de l'application ou du logiciel client n'est pas coupé.
- L'enregistrement audio est désactivé par défaut et doit être utilisé en conformité avec les lois et réglementations locales.

17. **La carte microSD n'est pas détectée ou l'enregistrement local ne fonctionne pas.**

- Assurez-vous que la carte microSD est insérée correctement. Voir 9 *Insertion de la carte microSD (optionnelle) et réinitialisation de la caméra*, page 27.
- Assurez-vous que la capacité de la carte microSD ne dépasse pas 1 To.
- Redémarrez la caméra après avoir inséré la carte.
- L'enregistrement sur MicroSD est un enregistrement local indépendant. Les données peuvent être accessibles via la caméra en utilisant un navigateur web, mais elles ne seront pas téléchargées sur le NVR ou sur le cloud pour la visualisation via l'application mobile.

18. **La caméra ne se réinitialise pas.**

- Assurez-vous que la caméra est allumée avant d'appuyer sur le bouton de réinitialisation.
- Utilisez la clé Torx incluse pour ouvrir le compartiment microSD/réinitialisation sur le côté de la caméra. Voir 9 Insertion de la carte microSD (Optionnelle) et Réinitialisation de la caméra.
- Appuyez et maintenez le bouton de réinitialisation pendant 5 secondes.
- Attendez quelques minutes que la caméra redémarre et réapparaisse sur le réseau.
- Après la réinitialisation, les paramètres de la caméra reviennent aux valeurs par défaut et peuvent nécessiter une nouvelle configuration.
- Si la caméra était connectée via le LAN, vous devrez peut-être l'ajouter à nouveau au NVR. Voir 4.5 *Connectez la caméra*, page 11.

11 Caractéristiques Techniques

11.1 Caractéristiques Techniques

Caméra

Capteur d'Image	5M 1/2,7” CMOS
Résolution Maximale	5MP (2880 × 1620)
Taux de Rafraîchissement Maximal	30 ips
Format d'Image	16:9
Large Plage Dynamique	120 dB Vrai WDR
Illumination minimale	Couleur : 0,01 lux N/B (IR activé) : 0 lux
Rapport signal/bruit	55 dB

Objectif

Type	Varifocal motorisé
Longueur focale / Ouverture	2,7-13,5 mm / F1,66-F3,03
Zoom optique	5×
Champ de vision	Diagonale : 115°-36,5° Horizontal : 111,5°-32,3° Vertical : 57,5°-17,9°

Distance DORI

Détecter	216,5-666,0 ft (66-203 m)
Observer	86,6-266,4 ft (26,4-81,2 m)
Reconnaître	43,3-133,2 ft (13,2-40,6 m)
Identifier	21,7-66,6 ft (6,6-20,3 m)

Vidéo

Compression	Nano Codec (Compression H.265 améliorée), H.265, H.264, MJPEG
Flux Vidéo	Flux Principal / Secondaire / Troisième Flux
Contrôle du Débit Binaire	CBR / VBR
Format Vidéo	NTSC

Audio

Microphone	Oui

Vision nocturne

Vision nocturne IR	Oui Jusqu'à 98 pieds (30 m) dans l'obscurité totale

Fonctionnalités intelligentes AI

Détection	Personne, Véhicule, Intrusion, Flânerie, Mauvaise direction, Stationnement non autorisé, Limite de personnes dans la zone, Périmètre
Protection périmétrique	Franchissement de ligne, Franchissement de double ligne
Suivi et surveillance	Mouvement intelligent, Suivi automatique
Analyse de foule	Comptage de personnes

Réseau et connectivité

Interface	RJ45 (10/100 Base-T)
Protocoles / Intégration	Profils ONVIF G/M/S/T, RTSP

Stockage et Alimentation

Stockage SD Local	Emplacement MicroSD (Jusqu'à 1 To)*
Entrée/Sortie d'alarme	1 Entrée / 1 Sortie

Alimentation Électrique	12V DC / PoE (IEEE 802.3af)
Consommation Électrique Maximale	< 12 W (PoE)

Physique

Matériau du Boîtier	Alliage d'Aluminium
Couleur	Blanc
Dimensions de la Caméra (D × H)	Ø 4,61 × 3,91 po (Ø 117,2 × 99,3 mm)
Poids de la Caméra	1,168 lb (0,53 kg)

Environnemental

Indice de protection IP	IP67
Protection contre les impacts	IK10
Température de fonctionnement	-22°F à 140°F (-30°C à 60°C)
Humidité de fonctionnement	≤ 90% HR

Avertissements

1. Compatible avec certains enregistreurs vidéo en réseau Lorex. Pour une liste complète des enregistreurs compatibles, visitez : lorex.com/compatibility.
2. La portée d'illumination IR indiquée est basée sur des conditions idéales dans un éclairage ambiant nocturne extérieur typique jusqu'à 98 pieds / 30 m dans l'obscurité totale. La portée réelle et la clarté de l'image dépendent de l'emplacement de l'installation, de la zone de visionnage et de la réflexion/absorption de la lumière.
3. L'enregistrement audio est désactivé par défaut. L'enregistrement audio sans consentement est illégal dans certaines juridictions. Lorex Technology n'assume aucune responsabilité pour toute utilisation de son produit qui ne se conforme pas aux lois locales.
4. Non destiné à être immergé dans l'eau. Installation dans un endroit abrité recommandée.

*Une carte microSD peut être insérée pour un enregistrement indépendant. Les données peuvent être consultées via la caméra à l'aide d'un navigateur web mais ne seront pas téléchargées sur le NVR ou sur le cloud pour une visualisation via l'application mobile.

Les produits Lorex sont conçus pour une utilisation par les consommateurs et les entreprises uniquement et non pour les gouvernements fédéraux américains, les projets financés par le gouvernement fédéral ou les entrepreneurs soumis à la NDAA.

11.2 Dimensions

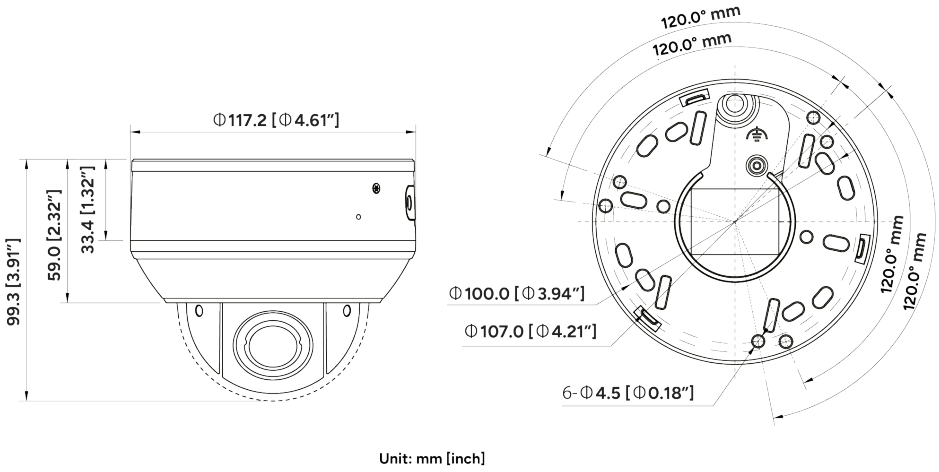

Unit: mm [inch]

Site Web
www.lorextechnology.com

Droits dauteur
© 2026, Lorex Corporation
Tous droits réservés dans le monde entier. Les noms et les marques figurant sur ce site Web sont des marques déposées ou des marques commerciales de Lorex Corporation et/ou de ses filiales. Toutes les autres marques, et tous les autres noms commerciaux ou noms de société mentionnés dans ce site Web sont utilisé(e)s pour les seules fins didentification et sont la propriété de leurs propriétaires respectifs.

Mentions légales
Étant donné que notre produit est soumis à une amélioration continue, Lorex Corporation et ses filiales se réservent le droit de modifier la conception, les spécifications et les prix de ce produit sans préavis et sans encourir aucune obligation. E&OE.

Publ. No.:
Release: 5.0
Commit: 63730
Head: 63731
Language: fr-CA
Modified: 2026-11-17
Formatted: 2026-11-17